INTEGRAZIONE DEL MANUALE D'OFFICINA (02-96)
SUPPLEMENT TO WORKSHOP MANUAL (02-96)
车间手册补充〔96年2月〕
INTEGRACION MANUAL DE OFICINA (02-96)

fox - 600
fox - 600 police

Part. 8000 80879

CAGIVA

IMPORTANTE

Tutte le moto partecipanti a gare o competizioni di qualunque genere, sono escluse da ogni garanzia in tutte le loro parti.

IMPORTANT

All the motorcycles (and their parts) entering competitons of any kind are excluded from the guarantee.

重要

无论以什么方式参加任何摩托车竞赛，均排除在保修之外。

IMPORTANTE

Todas las motocicletas que participan a carreras o bien a competiciones de cualquier tipo, son excluidas de todas garantias en todas cuantas sus partes.

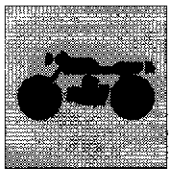

发动机。 A8
气门传动机构。 A8
燃料供应。 A8
润滑。 A8
冷却。 A8
点火。 A8
起动。 A8
变速器。 A8
制动器。 A8
车驾。 A8
悬架。 A8
车轮。 A9
轮胎。 A9
电气系统。 A9
性能。 A9
重量。 A9
外形尺寸。 A9
供给。 A9

Motor A.10
Distribución A.10
Alimentación A.10
Lubricación A.10
Refrigeración A.10
Encendido A.10
Puesta en marcha A.10
Transmision A.10
Frenos A.10
Bastidor A.10
Suspensiones A.10
Ruedas A.11
Neumaticos A.11
Sistema electrico A.11
Prestaciones A.11
Pesos A.11
Dimensiones A.11
Capacidades A.11

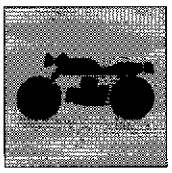

MOTORE

Monocilindrico a 4 tempi.
Alesaggio ..... 102 mm
Corsa ..... 73,6 mm
Cilindrata ..... 601,41 cm^3
Rapporto di compressione 7,8:1

DISTRIBUZIONE

Monoalbero a camme in testa comandato da catena; 4 valvole richiamate da doppie molle ad elica coassiali.
Inclinazione valvole rispetto all'asse del cilindro:
ASPIRAZIONE: ..... 22°30'
SCARICO: ..... 27°30'
Diagramma di distribuzione con gioco valvole di 0,3 mm (a motore freddo):
ASPIRAZIONE:
apertura prima del P.M.S.: ..... 22°
chiusura dopo il P.M.I.: ..... 68°
SCARICO:
apertura prima del P.M.I.: ..... 74°
chiusura dopo il P.M.S.: ..... 26°
Gioco di funzionamento delle punterie (a motore freddo)
ASPIRAZIONE: ..... 0,05 mm
SCARICO: ..... 0,10 mm

ALIMENTAZIONE

Per gravità.
Depurazione dell'aria mediante filtro a secco.
Carburatore ..... "MIKUNI" SE BST 40-217

LUBRIFICAZIONE

Forzata mediante pompa a lobi, depurazione dell'olio mediante filtri a rete e a cartuccia.
L'impianto è provvisto di un radiatore che contribuisce al raffreddamento dell'olio del motore.

RAFFREDDAMENTO

Ad aria.

ACCENSIONE

Elettronica a scarica capacitiva, con anticipo variabile.
Marca: ..... KOKUSAN
Candela: ..... CHAMPION C6YCC
Distanza elettrodi candela: ..... 0,75÷0,85 mm

AVVIAMENTO

Elettrico ed a pedale.

TRASMISSIONE

Frizione multidisco in bagno d'olio.
Cambio a 5 rapporti.
Trasmissione fra motore e albero primario del cambio ad ingranaggi con dentatura diritta, sempre in presa.

Trasmissione primaria

Rapporto: 2,370 (64/27)

Rapporti di trasmissione

1ª 2,666 (32/12)
2ª 1,600 (24/15)
3ª 1,166 (21/18)
4ª 0,857 (18/21)
5ª 0,695 (16/23)

Trasmissione secondaria

Trasmissione fra il cambio e la ruota posteriore mediante catena con anelli OR.
Marca e tipo catena "REGINA" 135 OR oppure "D.I.D." 520 V6
Dimensioni (n° maglie) ..... 5/8"x1/4" (116)
Pignone uscita cambio ..... z 15
Corona sulla ruota ..... z 43
Rapporto di trasmissione 2,866

Rapporti totali di trasmissione

1ª 18,120
2ª 10,872
3ª 7,927
4ª 5,824
5ª 4,727

FRENI

Anteriore

A disco fisso forato con comando idraulico e pinza a pistoni differenziati.
Diametro disco ..... 320 mm
Pinza freno ..... BREMBO P4.30/34C - 4 pistoni
Area pastiglie ..... 47,2 cm^2
Materiale d'attrito ... FRENDO 965 (222) oppure FERIT ID 450 FF

Posteriore

A disco fisso forato con comando idraulico e pinza fissa.
Diametro disco ..... 230 mm
Pinza freno ..... BREMBO P32b
Area pastiglie ..... 22 cm^2
Materiale d'attrito ... FRENDO FD 72 GG oppure FERIT ID 450 FF

TELAIO

Parte anteriore bitrave in tubolare di acciaio a sezione rettangolare; struttura posteriore in acciaio altoresistenziale a sezione quadrata.
Angolo di sterzata ..... 38° per parte
Angolo asse di sterzo ..... 24° 30'
Avancorsa ..... 104 mm

SOSPENSIONI

Anteriore

Forcella teleidraulica a steli rovesciati.
Marca ..... MARZOCCHI
Tipo ..... 40 USD/E P.C.
Diametro steli ..... 40 mm
Escursione ruota anteriore (sull'asse scorrevoli) ..... 148,5 mm

Posteriore

Forcellone oscillante in acciaio. Sospensione a leveraggi progressivi (sistema SOFT DAMP) e mono-ammortizzatore idraulico con molla elicoidale. Possibilità di regolazione del precarico della molla.
Marca ammortizzatore ..... SACHS-BOGE
Escursione verticale ruota posteriore ..... 140 mm

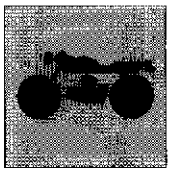

RUOTE

Cerchio anteriore in lega leggera a tre razze.
Marca ..... GRIMECA
Dimensioni ..... 2,75"x17"
Cerchio posteriore in lega leggera a tre razze.
Marca ..... GRIMECA
Dimensioni ..... 4,00"x17"

PNEUMATICI

Anteriore
TUBELESS
Marca e tipo ..... PIRELLI MT 75
Dimensioni ..... 100/80-17"
Pressione di gonfiaggio (a freddo):
solo pilota ..... 1,9 bar (psi 27)
con passeggero ..... 2,0 bar (psi 28,4)

Posteriore
TUBELESS
Marca e tipo ..... PIRELLI MT 75
Dimensioni ..... 130/70-17"
Pressione di gonfiaggio (a freddo):
solo pilota ..... 2,0 bar (psi 28,4)
con passeggero ..... 2,2 bar (psi 31,3)

IMPIANTO ELETTRICO

Impianto di accensione composto da:
- Generatore da 240W a ricarica totale batteria;
- Motorino d'avviamento 12V-670W;
- Bobina elettronica;
- Centralina elettronica;
- Regolatore di tensione;
- Teleruttore avviamento elettrico;
- Candela accensione.

L'impianto elettrico consta dei seguenti elementi principali:
- Fanale anteriore circolare con lampada biluce da 12V-35/35W e lampada luce di posizione da 12V-5W;
- Cruscotto con lampade strumenti da: conta km 12V-3W, orologio 12V-2W (**fox-600**); lampade spia da 12V-1,2W;
- Indicatori di direzione con lampada 12V-10W;
- Batteria da 12V-12 Ah;
- N° 4 fusibili da 25 A, due dei quali di riserva;
- Fanale posteriore con lampada segnalazione arresto 12V-21W e lampada luce di posizione 12V-5W.

PRESTAZIONI

Velocità max. ..... 150 km/h
Consumo carburante a 90 Km/h ..... 30 Km/l

PESI

Totale a secco (**fox-600 police**) ..... 175 Kg
Totale a secco (**fox-600**) ..... 163 Kg

INGOMBRI mm

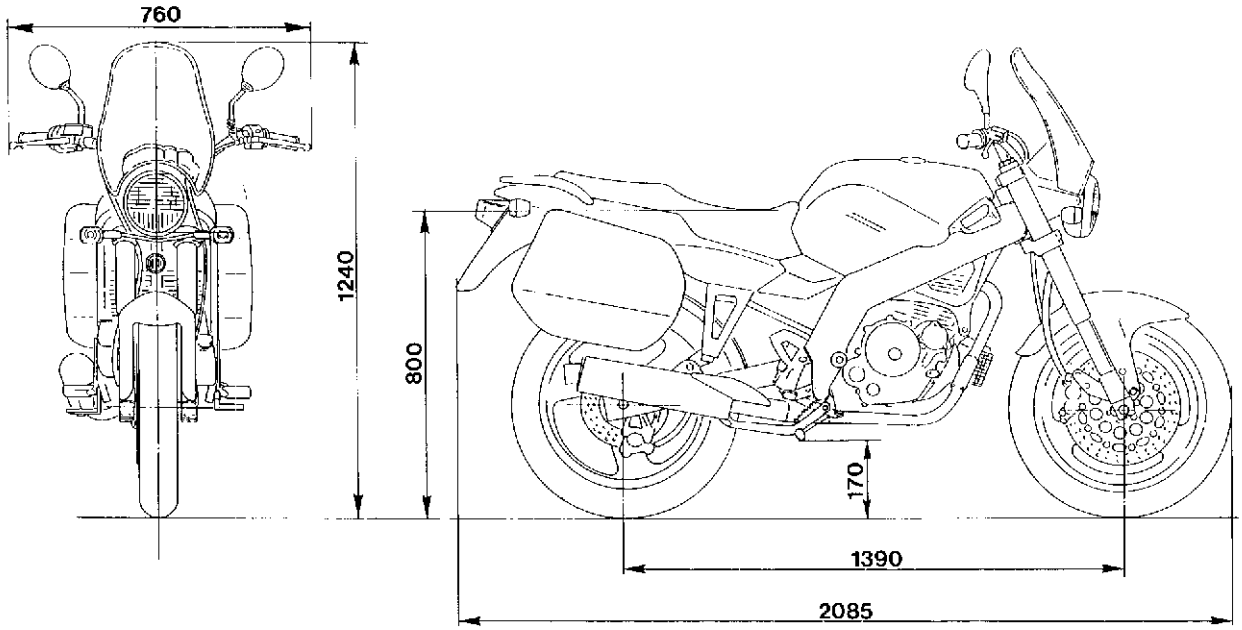

RIFORNIMENTI	TIPO	QUANTITÀ (litri)
Serbatoio carburante	Benzina SUPER	18
Riserva		5
Olio cambio e trasmissione primaria	AGIP 4T SUPER RACING	2,1
Olio per forcella anteriore	SAE 10	0,38
Fluido freni idraulici	AGIP BRAKE FLUID DOT 4	—
Lubrificazione catena di trasmissione	AGIP CHAIN AND DRIVE SPRAY	—
Trasmissioni flessibili	AGIP GREASE 30	—

IMPORTANTE - Non è ammesso l'uso di additivi nel carburante o nei lubrificanti.

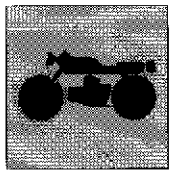

ENGINE

4-stroke single cylinder.
Bore ..... 102 mm /4.015 in.
Stroke ..... 73,6 mm /2.897 in.
Capacity ..... 601,41 cm³ /36.68 cu.in.
Compression ratio 7,8:1

VALVE GEAR

Single overhead camshaft, chain driven; 4 valves with double helical springs.
Valve angle in relation to cylinder:
INLET: ..... 22°30'
EXHAUST: ..... 27°30'
Valve wiming with valve play of 0,3 mm / 0.01 in. (with cold engine):
INLET:
opens b.T.D.C.: ..... 22°
closes a.B.D.C.: ..... 68°
EXHAUST:
opens b.B.D.C.: ..... 74°
closes a.T.D.C.: ..... 26°
Gap (with engine cold):
INLET: ..... 0,05 mm / 0.00197 in.
EXHAUST: ..... 0,10 mm / 0.00394 in.

FUEL FEEDING

Gravity.
Dry type air filter.
Carburetors ..... "MIKUNI" SE BST 40-217

LUBRICATION

Force-feed lobe pump, mesh and cartridge filters.
The system is provided with an oil cooler for improved cooling.

COOLING

By air.

IGNITION

Electronic capacitor-discharge type, with adjustable timing.
Make: ..... KOKUSAN
Spark plugs: ..... CHAMPION C6YCC
Plug gap: ..... 0,75÷0,85 mm / 0.029÷0.033 in.

STARTING

Electric and kick-start.

TRANSMISSION

Multi-plate clutch in oil bath.
5-speed gearbox.
Drive between engine an gearbox main shaft by straight toothed constant mesh gear.

Primary reduction

Ratio: 2,370 (64/27)

Gearbox ratios

1st 2,666 (32/12)
2nd 1,600 (24/15)
3rd 1,166 (21/18)
4th 0,857 (18/21)
5th 0,695 (16/23)

Final drive

Drive between gearbox and rear wheel by chain with O-rings.
Chain make and type ..... "REGINA" 135 OR or "D.I.D". 520 V6
Dimensions (n° links) ..... 5/8"x1/4" (116)
Gearbox pinion ..... z 15
Rear sprocket ..... z 43
Drive ratio 2,866

Total drive ratios

1st 18,120
2nd 10,872
3rd 7,927
4th 5,824
5th 4,727

BRAKES

Front brake

Perforated fixed disc, with hydraulic control and caliper with differentiated pistons.
Disc diameter ..... 320 mm/12.59 in.
Brake caliper ..... BREMBO P4.30/34C - 4 pistons
Pad area ..... 47,2 cm²/7.32 sq.in.
Friction material ..... FRENDO 965 (222) or FERIT ID 450 FF

Rear brake

Perforated fixed disc, with hydraulic control and fixed caliper.
Disc diameter ..... 230 mm/9.055 in.
Brake caliper ..... BREMBO P32b
Pad area ..... 22 cm²/3.41 sq.in.
Friction material ..... FRENDO FD 72 GG or FERIT ID 450 FF

FRAME

Front double beam member with steel rectangular tubolars; rear member with high tensile steel square tubes.
Steering angle ..... 38° for side
Steering axis angle ..... 24° 30'
Front fork caster ..... 104 mm/4.09 in.

SUSPENSIONS

Front suspension

"Upside-down" tele-hydraulic fork.
Producer ..... MARZOCCHI
Type ..... 40 USD/E P.C.
Legs diameter ..... 40 mm/1.574 in.
Front wheel bump position (on the sliding axis) 148,5 mm/5.84 in.

Rear suspension

Steel floating fork. Progressive leverage suspension (SOFT DAMP system) and hydraulic mono-damper with helical spring. The spring preload can be adjusted.
Damper make ..... SACHS-BOGE
Rear wheel vertical travel ..... 140 mm/5.51 in.

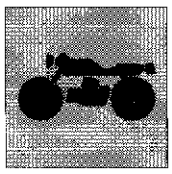

WHEELS

Three-spoke light alloy front rim.
Make ..... GRIMECA
Dimensions ..... 2,75"x17"
Three-spoke light alloy rear rim.
Make ..... GRIMECA
Dimensions ..... 4,00"x17"

TYRES

Front
TUBELESS
Manufacturer and type ..... PIRELLI MT 75
Dimensions ..... 100/80-17"
Inflation pressure (in cold condition)
driver only ..... 1,9 bar (psi 27)
with passenger ..... 2,0 bar (psi 28,4)

Rear
TUBELESS
Manufacturer and type ..... PIRELLI MT 75
Dimensions ..... 130/70-17"
Inflation pressure (in cold condition)
driver only ..... 2,0 bar (psi 28,4)
with passenger ..... 2,2 bar (psi 31,3)

ELECTRIC SYSTEM

The ignition system is composed by:
- Generator: 240W for a full battery recharge;
- Starting motor 12V-670W;
- Electronic coil;
- Electronic device;
- Voltage rectifier;
- Solenoid starter;
- Ignition spark plug.

The components of the electric system are:
- Front circular lamp with two filament bulb 12V-35/35W and tail light bulb 12V-5W;
- Dashboard with instruments bulbs: odometer bulb of 12V-3W, clock bulb of 12V-2W (**fox-600**); warning lights 12V-1,2W;
- Blinker with bulb 12V-10W;
- Battery 12V-12A;
- NO. 4 fuses 25A, two spare-fuses;
- Tail light with stop light 12V-21W and parking light bulb 12V-5W.

PERFORMANCES

Max. speed ..... 150 Km/h (93.2 mile/h)
Fuel consumption at 90 Km/h (56 mph) ... 30 Km/l (18.6 mile/l)

WEIGHTS

Total dry wheight (**fox-600**) ..... 175 Kg/385.8 lb.
Total dry wheight (**fox-600 police**) ..... 163 Kg/359.3 lb.

OVERALL DIMENSIONS mm (in.)

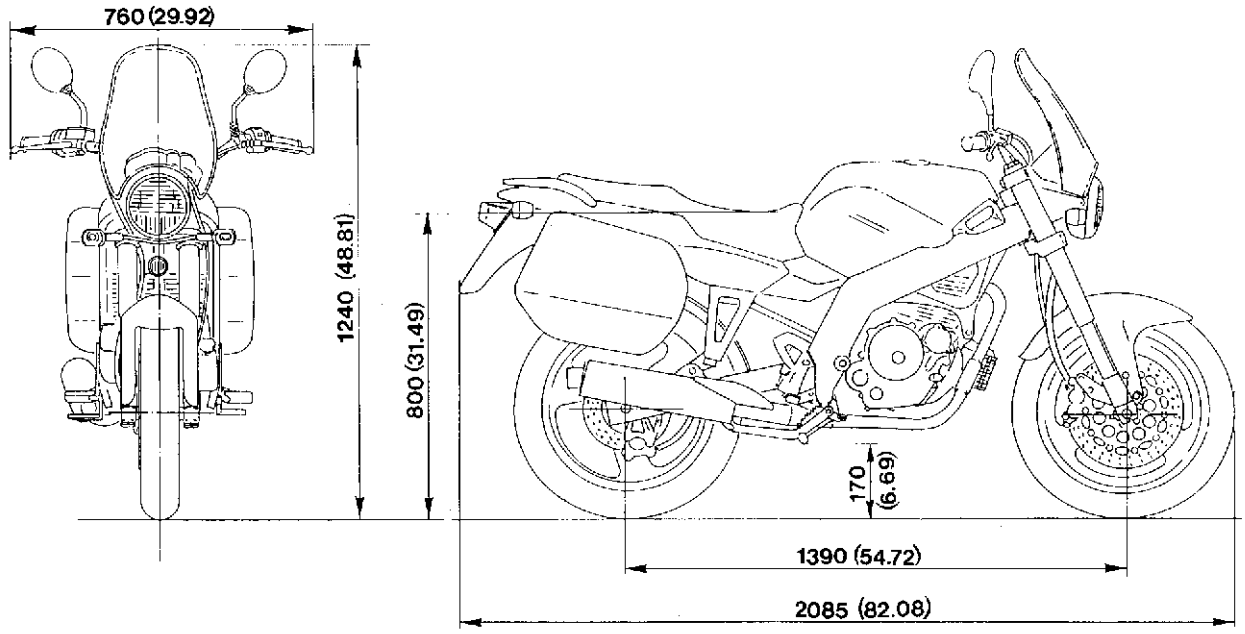

SUPPLY	TYPE	QUANTITY (liters)
Fuel tank	Premium grade fuel	18
Reserve		5
Change gear and main transmission oil	AGIP 41 SUPER RACING	2,1
Front fork oil	SAF 10	0,38
Hydraulic brake fluid	AGIP BRAKE FLUID DOT 4	—
Drive chain lubrication	AGIP CHAIN AND DRIVE SPRAY	—
Flexible connections	AGIP GREASE 30	—

WARNING! - Use of additives in fuel or lubricants is not allowed.

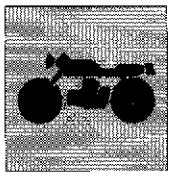

总论

发动机
单缸四冲程
内径 - 102毫米
冲程 - 73.6毫米
汽缸排量 - - - - - - - - - - - - - 601.41立方厘米
压缩比 - 78:1

阀装置
链条驱动、凸轮在头部的单传动轴；四个双同心螺旋弹簧阀门
相对气缸轴的阀门倾斜度：
进气 - - - - - - - - - - - - - - - - - - - 22度30分
排气 - - - - - - - - - - - - - - - - - - - 27度30分
间隙0.3毫米阀门的相位分配图（冷发动机）：
进气：
在上死点之前 - - - - - - - - - - - - - 开22度
在下死点之后 - - - - - - - - - - - - - 关68度
排气：
在下死点之前 - - - - - - - - - - - - - 开74度
在上死点之后 - - - - - - - - - - - - - 关26度
运行间隙（冷发动机）：
进气 - - - - - - - - - - - - - - - - - - - 0.05毫米
排气 - - - - - - - - - - - - - - - - - - - 0.10毫米

燃料供给
靠重力
干型空气过滤器
汽化器 - - - - - - - - "MIKUNI"SE BST 40-217

润滑
通过叶型泵把油压入，并通过网和过滤芯净化；
系统由油散热器冷却。
冷却
空气冷却
点火
时间可调，电容放电型。
类型 - - - - - - - - - - - - - - - - KOKUSAN
火花塞 - - - - - - - - - - - - CHAMPION C6YCC
火花塞电极间隙 - - - - - - - - - - - 0.75-0.85毫米
起动
电动和脚踏
传动
浸在油中的多盘离合器。
五个速度的变速器。
在发动机和变速器主轴之间靠齿轮恒定咬合。
一级传动
比率 - - - - - - - - - - - - - - - - 2.370（64/27）

传动比：
第一级速度 - - - - - - - - - - - - - - - 2.666（32/12）
第二级速度 - - - - - - - - - - - - - - - 1.600（24/15）
第三级速度 - - - - - - - - - - - - - - - 1166（21/18）
第四级速度 - - - - - - - - - - - - - - - 0.857（18/21）
第五级速度 - - - - - - - - - - - - - - - 0.695（16/23）
二级传动
变速器和后轮之间的传动通过“O”环链条实现。
链条牌子和类型 - - "REGINA"135 OR 或“D.I.D"520V6
尺寸（链环数目） - - - - - - - - - - 5/8"x1/4"(116)
变速器小齿轮 - - - - - - - - - - - - - - - - z15
车轮环形齿轮 - - - - - - - - - - - - - - - - z43
传动比 - - - - - - - - - - - - - - - - - - - 2.866
总传动比
第一级速度 - - - - - - - - - - - - - - - - 18.120
第二级速度 - - - - - - - - - - - - - - - - 10.872
第三级速度 - - - - - - - - - - - - - - - - 7.927
第四级速度 - - - - - - - - - - - - - - - - 5.824
第五级速度 - - - - - - - - - - - - - - - - 4.727
制动器
前部制动：由液压控制固定圆盘，差动活塞卡钳。
盘直径 - - - - - - - - - - - - - - - - - - - 320毫米
制动卡钳 - - - - - - - - - - BREMBO P 4.30/34 C
摩擦衬块面积 - - - - - - - - - - - - 47.2平方厘米
摩擦材料 - - - FRENDO 965 (222) 或FERIT ID 450 FF
后部制动：由液压控制的固定圆盘，固定卡钳。
盘直径 - - - - - - - - - - - - - - - - - - - 230毫米
制动卡钳 - - - - - - - - - - - - - - BREMBO P32b
摩擦衬块面积 - - - - - - - - - - - - - 22平方厘米
摩擦材料 - - - - - FRENDO FD 72 或FERIT ID 450 FF
车架
前部结构是长方形断面的钢管双梁；后部结构为方形断面的高强度钢管。
转向角 - - - - - - - - - - - - - - - - - - - 每边38度
转向节主销轴线角 - - - - - - - - - - - - 24度30分
前叉主销纵倾 - - - - - - - - - - - - - - - 104毫米
悬架
前部悬架：伸缩－液压叉式反转杆。
牌子 - - - - - - - - - - - - - - - - - - MARZOCCHI
类型 - - - - - - - - - - - - - - - - - - 40 USD/E.P.C
杆直径 - - - - - - - - - - - - - - - - - - - 40毫米
前轮行程（滑动轴） - - - - - - - - - - - 148.5毫米
后部悬架：钢飘浮叉，具有可调预负载弹簧的渐进液压单减振器（软阻尼）
减振器类型 - - - - - - - - - - - - SACHS - BOGE
车轮垂直行程 - - - - - - - - - - - - - - - 140毫米

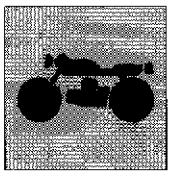

车轮

三辐条轻合金前轮圈

牌子 - - - - - - - - - - - - - - - - - - CRIMECA

尺寸 - 2.75"x17"

三辐条轻合金后轮圈

牌子 - - - - - - - - - - - - - - - - - - CRIMECA

尺寸 - 4.00"x17"

轮胎

前部

无内胎

商标和类型 - - - - - - - - - - - - - PIRELLI MT 75

尺寸 - 100/80x17"

冷轮胎压力:

只有驾驶员时 - - - - - - - - - - - - - 1.9巴(psi 27)

载乘客时 - - - - - - - - - - - - - - - 2.0巴(psi 28.4)

后部轮胎

商标和类型 - - - - - - - - - - - - - - PIRELLI MT 75

尺寸 - - - - - - - - - - - - - - - - - - - 130/70x17"

冷轮胎压力:

只有驾驶员时 - - - - - - - - - - - - - 2.0巴(psi 28.4)

载乘客时 - - - - - - - - - - - - - - - 2.2巴(psi 31.3)

电气系统

点火装置由下列部份组成:

- 240瓦的发电机，用于整个蓄电池充电;
- 12伏 - 670瓦的起动小电动机;
- 电线圈;
- 电子控制装置;
- 电压调节器;
- 起动螺线圈。
- 点火火花塞

电气系统包括下列主要部件:

- 前灯卤素两光灯12伏 - 35/35瓦，方位灯泡12伏 - 5瓦;
- 仪器盘指示灯: 计程器12伏 - 3瓦; 时钟12伏 - 3瓦 (Fox-600); 指示灯12伏 - 1.2瓦。
- 方向指示灯12伏 - 10瓦;
- 蓄电池12伏 - 12安培小时;
- 四个25安培的保险管，其中两个备用;
- 后灯中停车灯泡12伏特 - 21瓦，方位灯泡12伏特 - 5瓦

性能

最大速度 - - - - - - - - - - - - - - - - 150公里/小时

每小时90公里的耗油量 - - - - - - - - 30公里/公升

重量

自重 (Fox-600 police) - - - - - - - - - - 175公斤

自重 (Fox-600) - - - - - - - - - - - - - - 163公斤

外形尺寸。

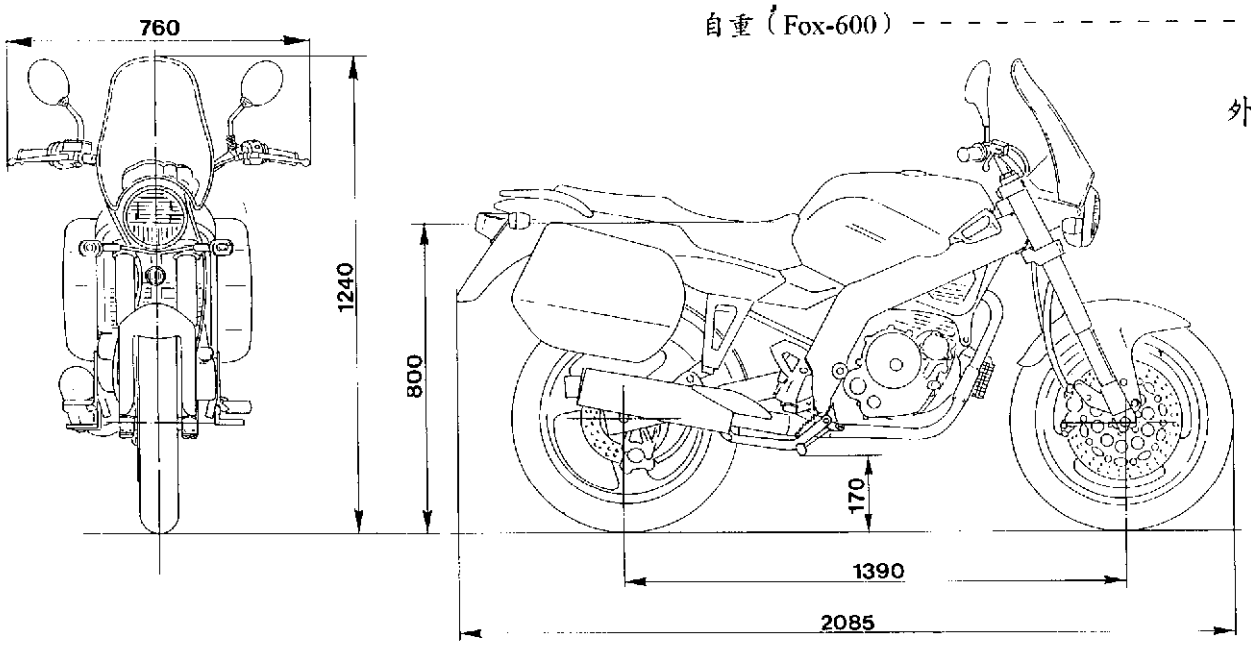

供给	类型	数量 (公升)
燃料箱	高级汽油	18
备用		5
变速器和一级传动润滑油	AGIP 4T SUPER RACING	2.1
前叉油	SAE 10	0.38
制动液体	AGIP BRAKE FLUID DOT 4	-
传动链条润滑油	AGIP CHAIN AND DRIVE SPRAY	-
绕性连接	AGIP GREASE 30	-

警告! - 不容许使用别的燃料或润滑油

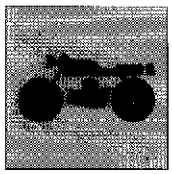

MOTOR

Monocilíndrico de 4 tiempos.
Escariado ..... 102 mm
Carrera ..... 73,6 mm
Cilindrada ..... 601,41 cm^3
Relación de compresión 7,8:1

DISTRIBUCION

Monoeje de levas en culata mandado por cadena; 4 válvulas con dobles resortes helicoidales coaxiales.
Inclinación de las válvulas respecto al eje del cilindro:
ASPIRACION: ..... 22°30'
ESCAPE: ..... 27°30'
Diagrama de distribución con jego de válvulas de 0,3 mm (con motor frío):
ASPIRACION:
apertura antes del P.M.S.: ..... 22°
cierre después del P.M.I.: ..... 68°
ESCAPE:
apertura antes del P.M.I.: ..... 74°
cierre después delP.M.S.: ..... 26°
Juego de funcionamiento de los empujadores (con motor frío):
ASPIRACION: ..... 0,05 mm
ESCAPE: ..... 0,10 mm

ALIMENTACION

Por gravedad.
Depuración del aire mediante filtro de capa seca.
Carburador ..... "MIKUNI" SE BST 40-217

LUBRICACION

Forzada mediante bomba de lóbulo, depuración del aceite mediante filtros de red y de cartucho.
El sistema está dotado de un radiador que contribuye a a refrigeración del aceite del motor.

REFRIGERACION

Enfriamiento por aire.

ENCENDIDO

Electrónico de capacidad de descarga con avance variable.
Marca: ..... KOKUSAN
Bujía tipo: ..... CHAMPION C6YCC
Distancia electrodos: ..... 0,75÷0,85 mm

PUESTA EN MARCHA

Electrico y de pedale.

TRANSMISION

Embrague multidisco en baño de aceite.
Cambio: de 5 relaciones.
Transmisión entre motor y eje principal del cambio de engranajes con dientes rectos, de toma constante.

Transmisión primaria

Relación: 2,370 (64/27)

Relación

1° 2,666 (32/12)
2° 1,600 (24/15)
3° 1,166 (21/18)
4° 0,857 (18/21)
5° 0,695 (16/23)

Transmisión secundaria

Transmisión entre el cambio y la rueda trasera mediante cadena de OR.
Marca y tipo cadena ..... "REGINA" 135 OR ò "D.I.D." 520 V6
Dimensiones (n° mallas) ..... 5/8"x1/4" (116)
Piñón salida cambio ..... z 15
Corona en la rueda ..... z 43
Relación de transmisión 2,866

Relaciones totales de transmisión

1° 18,120
2° 10,872
3° 7,927
4° 5,824
5° 4,727

FRENOS

Delantero

Con disco fijo agujereado con accionamiento hidráulico y pinza de pistónes diferenciados.
Diámetro disco ..... 320 mm
Pinza freno ..... BREMBO P4. 30/34C - 4 pistones
Area pastillas ..... 47,2 cm^2
Material de fricción ..... FRENDO 965 (222) ò FERIT ID 450 FF

Trasero

Con disco fijo agujereado con accionamiento hidráulico y pinza fija.
Diámetro disco ..... 230 mm
Pinza freno ..... BREMBO P32b
Area pastillas ..... 22 cm^2
Material de fricción ..... FRENDO FD 72 GG ò FERIT ID 450 FF

BASTIDOR

Parte delantera de dos vigas en tubular de acero de sección rectangular; estructura trasera de acero de alta resistencia de sección cuadrada.
Angulo de dirección ..... 38° por parte
Angulo del eje de dirección ..... 24° 30'
Recorrido ..... 104 mm

SUSPENSIONES

Delantera

Horquilla telehidraulica con varillas volcadas.
Marca ..... MARZOCCHI
Tipo ..... 40 USD/E P.C.
Diámetro vástagos ..... 40 mm
Excursión rueda delantera (sobre el eje deslizable) ..... 148,5 mm

Trasero

Pestaña oscilante de acero. Suspension a palancas progresivas (sistema SOFT DAMP) y mono-amortiguador hidraulico con resorte helicoidal. Posibilidad de regular la pre-carga del resorte.
Marca amortigüador ..... SACHS-BOGE
Excursión vertical de la rueda trasera ..... 140 mm

Rimuovere il motorino di avviamento svitando le due viti (C) di fissaggio al coperchio volano.
Recuperare la guarnizione OR.
Recuperare le rosette di rasamento che si trovano sull'albero di rinvio, sfilare l'ingranaggio di rinvio.
Rimuovere l'ingranaggio intermedio dall'interno del coperchio volano, facendo attenzione ai rasamenti.

IMPORTANTE
L'ingranaggio intermedio deve essere del tipo con frizione e l'anello esterno della ruota libera deve avere il diametro esterno di 109,5 mm; questi particolari possono essere richiesti con il Kit n° cod. 8000 84707 che comprende anche le viti di fissaggio anello e la guarnizione della flangia sostegno motorino avviamento.

Nel rimontaggio ricordarsi di inserire i rasamenti prima e dopo gli ingranaggi considerando il fatto che sono tutti uguali.

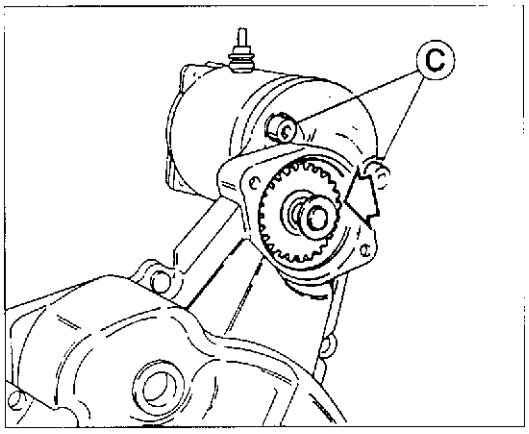

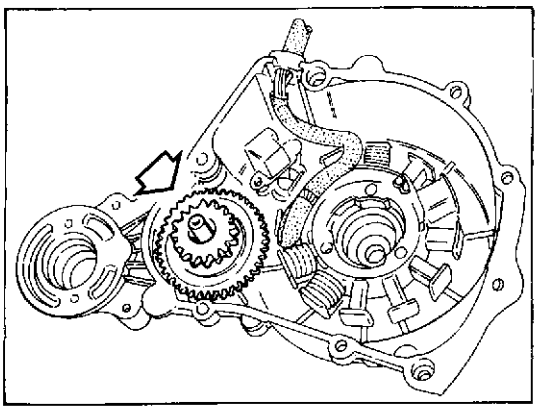

Remove the starter motor unscrewing the two screws (C) that hold it to flywheel cover.
Store away the O-ring.
Store away the countershaft shim washers, remove the idle gear.
Remove the intermediate gear from inside the flywheel cover. Be careful with the shims.

IMPORTANT
The intermediate gear must be of the type with clutch and the free-wheel outside ring must be 109.5 mm. in diameter. These parts can be required with kit code No. 8000 84707, which includes fixing screws, ring, and the gasket for the flange supporting the start motor.

When reassembling do not forget to fit the shims on both sides of the gears; the shims are all of the same dimensions.

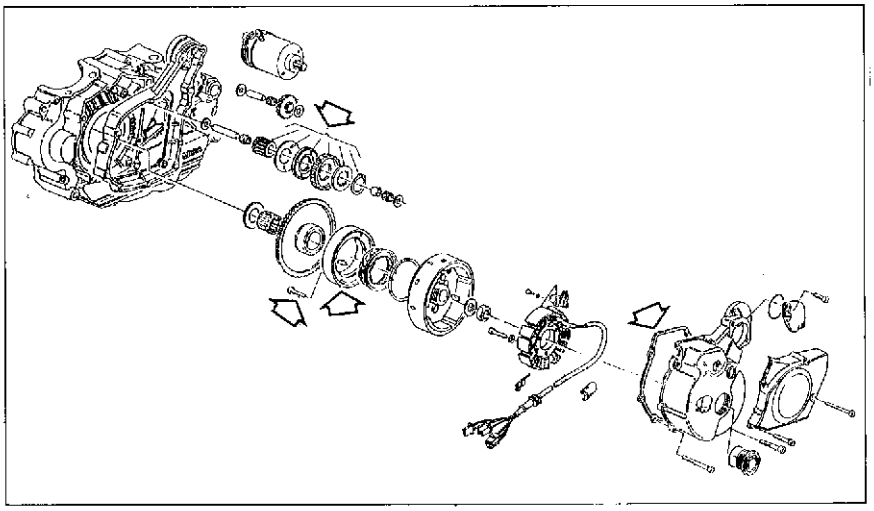

发动机的拆卸
DESMONTAJE MOTOR

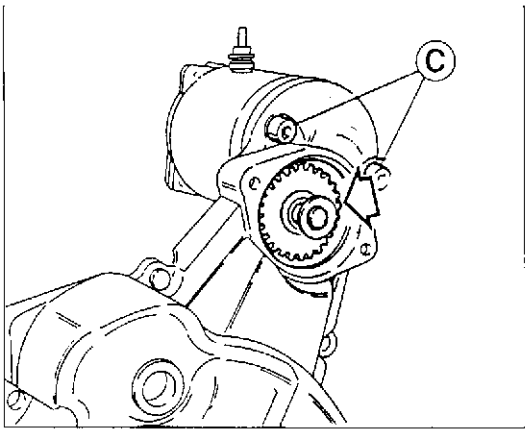

旋下与飞轮盖固定的两个螺丝〔C〕，卸下起动机，
回收“O”型密封环。
回收副轴上的垫圈，取下从动齿轮。重新安装时，请记住在齿轮前后都应放置垫圈；所有垫圈的尺寸都是相同的。
从飞轮盖里面卸下中级齿轮，注意刮痕。

重要

中级齿轮应该是带离合型的，并且自由轮外环的外直径应该为109,5毫米〔4,31英寸〕，这些特性细节在使用编号为800084707的工具时需要，该工具还包括用于固定环的螺丝和起动机支撑法兰盘的密封环。

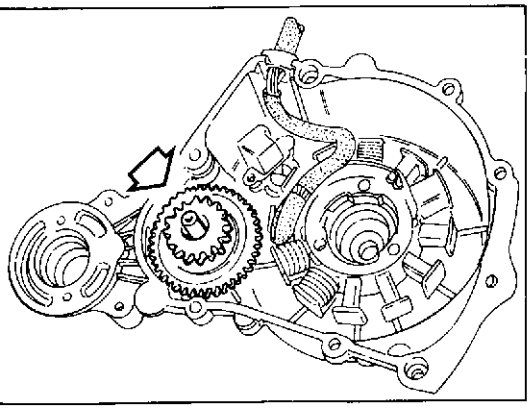

Desmontar el motor de accionamiento destornillando los dos tornillos (C) de fijación a la tapa volante.
Recuperar la junta OR.
Recuperar los espesores que se encuentran en el eje de reenvio, extraer el engranaje de reenvio.
Desmontar el engranaje intermedio del interior de la tapa volante, prestando atención a los espesores.

IMPORTANTE
El engranaje intermedio tiene que ser del tipo con embrague y el anillo exterior de la rueda libre tiene que tener el diámetro exterior de 109,5 mm; estas piezas se pueden pedir con el kit n° cod. 8000 84707 que comprende también los tornillos de fijación del anillo y la junta de la brida soporte motor de arranque.

Durante el remontaje, no olvidar de colocar los espesores antes y después de los engranajes considerando que son todos iguales.

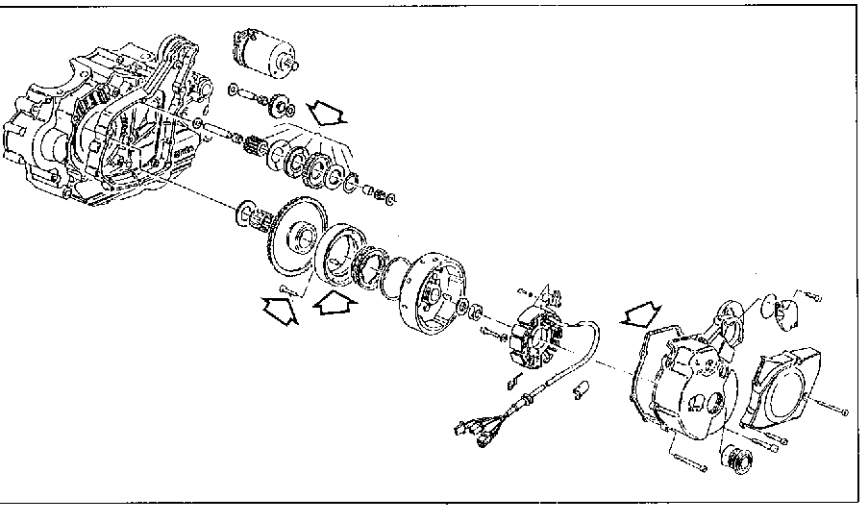

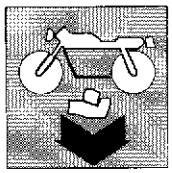

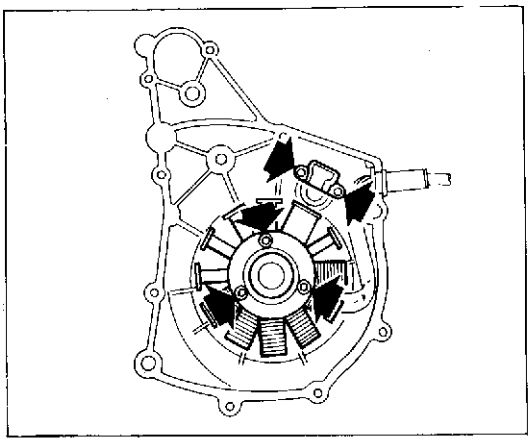

Smontaggio volano alternatore

Nella parte interna del coperchio volano sono montati lo statore e il pick-up; solo in caso di sostituzione o di regolazione della posizione del pick-up è necessario procedere al loro smontaggio. Lo statore è fissato al coperchio tramite tre viti; il pick-up è fissato con due viti.

Removing the alternator flywheel

The stator and the pick-up are mounted on the inside of the alternator cover; these only require dismantling in case of replacement or adjustment of the pick-up position. The stator is fixed to the cover with three bolts; the pick-up is fixed in place with two screws.

交流发电机飞轮的拆卸

在飞轮盖的内部，安装有定子和耦合线圈，只有在替换或调整位置时需要进行拆卸操作。定子通过三个螺丝固定在飞轮盖上；耦合线圈通过两个螺丝固定在飞轮盖上。

Desmontaje volante alternador.

Dentro de la tapa del volante han sido montados el estator y el pick-up; se pueden desmontar sólo en caso de substitución o de regulación de la posición del pick-up. El estator está fijado en la tapa por medio de tres tornillos; el pick-up está fijado con dos tornillos.

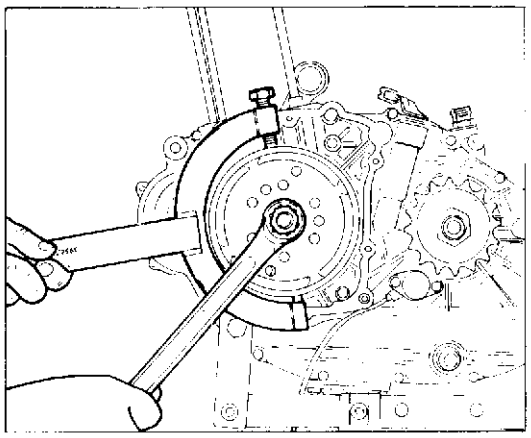

Tenere il rotore del generatore con l'attrezzo **N° 800039522** e con una chiave a stella svitare il dado di bloccaggio rotore. Recuperare la rondella per il rimontaggio. Montare sull albero motore l'attrezzo di protezione **N° 800083254**.

Hold the generator rotor using special tool **N° 800039522** and use a ring spanner to undo the rotor lock nut. Store away washer to refit it later on. Install protection tool **N° 800083254** on crankshaft.

用编号为**800039522**专门工具将发动机转子固定着，并用环形扳手旋下转子的防松螺母。回收垫圈以便重新安装时使用。安装在发动机曲轴上时，使用编号为**800083254**的专门工具

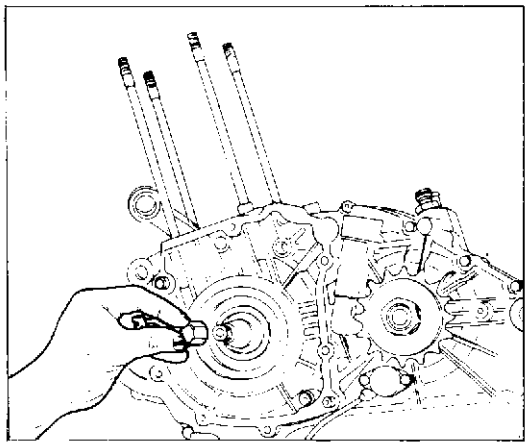

Sujetar el rotor del generador con la herramienta **N° 800039522** y con una llave de estrella destornillar la tuerca de bloqueo del rotor. Recuperar la arandela para el remontaje.Montar en el cigüeñal la herramienta de protección **N° 800083254**.

Catena e ingranaggi distribuzione.

Verificare ad ogni revisione del motore lo stato di usura dei denti degli ngranaggi distribuzione e dei rulli della catena. Se i denti risultano eccessivamente consumati sostituire i tre organi. Verificare, tendendo la catena per togliere ogni allentamento, la lunghezza di 20 passi (21 perni)..
Limite di servizio: 128.9±0,5 mm.
Riscontrando una usura oltre il limite prescritto di solo uno dei tre componenti la distribuzione, procedere alla sostituzione di tutti.

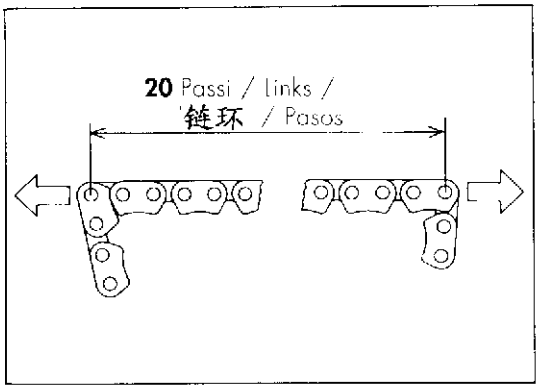

Camshaft chain and gearing.

At every engine overhaul the wear of the camshaft gear teeth and the chain rollers should be checked. If the teeth are badly worn then replace the three components. Hold the chain taut and check the length of 20 links (21 pins).
Wear limit: 5.07+0.019 in.
If any one of three cam drive components is found to be worn then all three components should be replaced.

传动链条和齿轮

发动机每次大修时，都应检查传动齿轮的齿和链条滚子的磨损情况。如果齿的磨损严重要更换三个部件。当慢慢取下链条时，检查它20个链环（21个销）的长度。
磨损限定：128.9±0.5毫米
如果三个凸轮转动部件中的任一个的磨损超过规定值，替换所有部件。

Cadena de engranajes distribución

Compruebe cada vez que haga la revisión del motor, el estado de desgaste de los dientes de los engranajes de la distribución y de los rodillos de la cadena.
Si los dientes resultaran excesivamente gastados, substituya los tres órganos.
Compruebe, tensando la cadena para quitar todo aflojamiento, la longitud de 20 pasos (21 pernos).
Límite de servicio: 128,9+0,5 mm.
Si comprobara un desgaste superior al límite prescripto aún en uno solo de los tres componentes de la distribución, proceda a la substitución de todos.

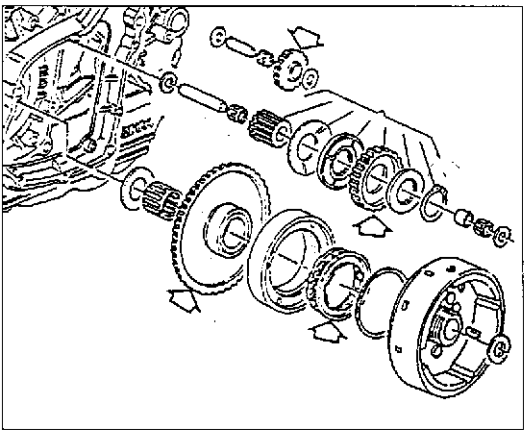

Ruota libera e dispositivo di avviamento

Controllare che la ruota libera funzioni correttamente e le piste di lavoro dei rulli non presentino tracce di usura o danni di qualsiasi tipo.
Controllare che gli ingranaggi che trasmettono il moto dal motorino di avviamento alla ruota libera siano in buone condizioni.

Free wheel and starter mechanism

Check that the free wheel operates correctly and that the roller races are not worn or damaged.
Check that the gears which transmit power from the starter motor to the free wheel are in good condition.

自由轮和起动装置

检查自由轮是否工作正常，其滚子的工作滚边是否磨损或有任何种类的损伤。
检查传动从小起动电机到自由轮功率的齿轮是否工作良好。

Rueda libre y dispositivo de arranque

Controle que a rueda libre funcione correctamente y las pistas de trabajo de los rodillos no presenten indicios de desgaste o daños de cualquier clase.
Controle que los engranajes que transmiten el movimiento del motor de arranque a la rueda libre estén en buenas condiciones.